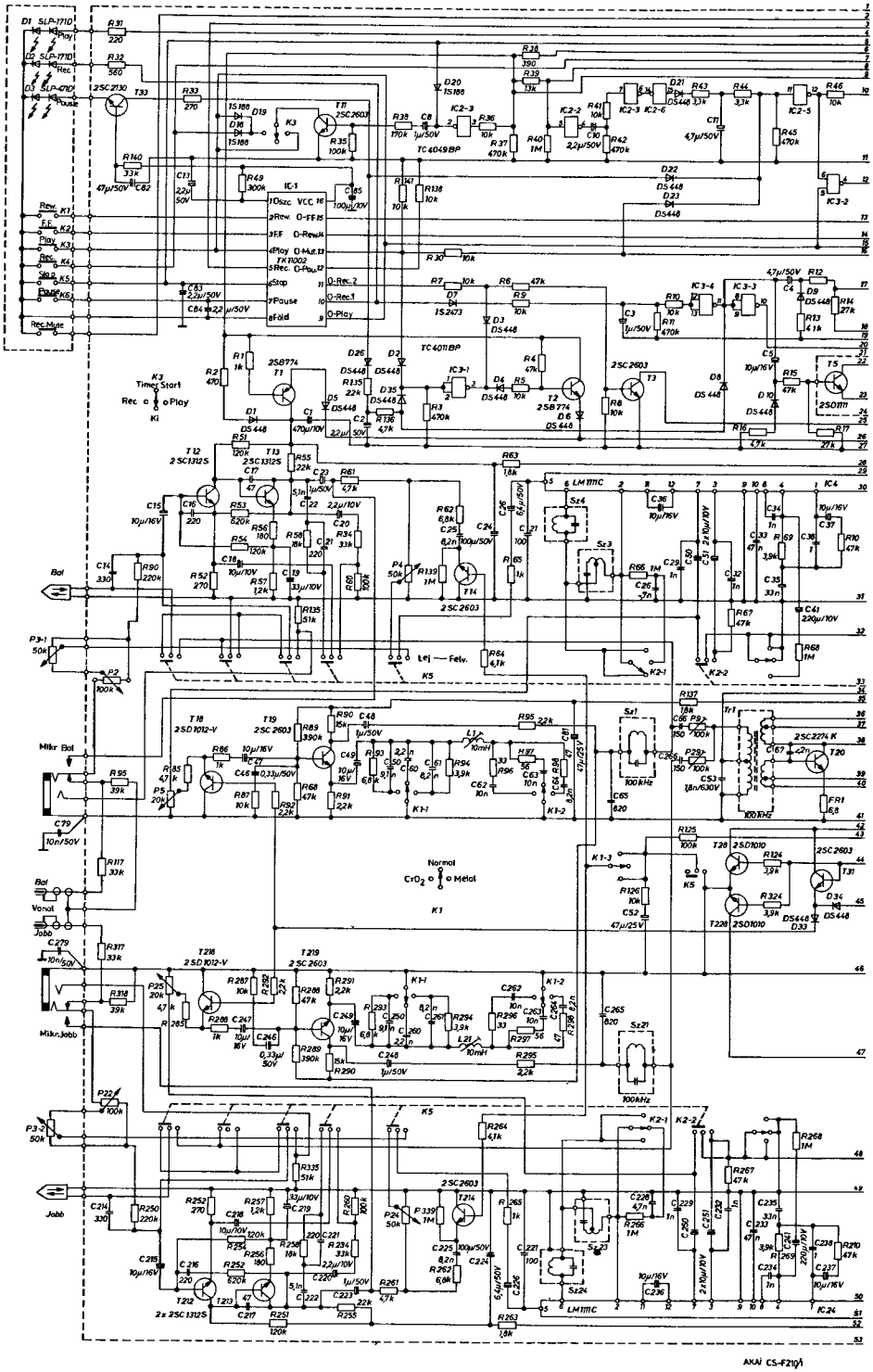
D1 SLP-1710 Play
D2 SLP-1710 Rec
D3 SLP-1710 Pause
Rev.
F.F.
Play
Rec.
Stop
Pause
Rec.Mute
Time Start
Rec
Play
Ki
Bal
P3-1
Mikr Bal
Normal
CrO2
Metal
K1
Vonal
Jobb
Mikr.Jobb
P3-2
Jobb
Lej — Felv.
K5
IC-1
TK1002
TC4049BP
TC4011BP
LM1111C
2SC2603
2SC1312S
2SD1012-V
2SD1010
2SC2274 K
100kHz
AKAI CS-F210A

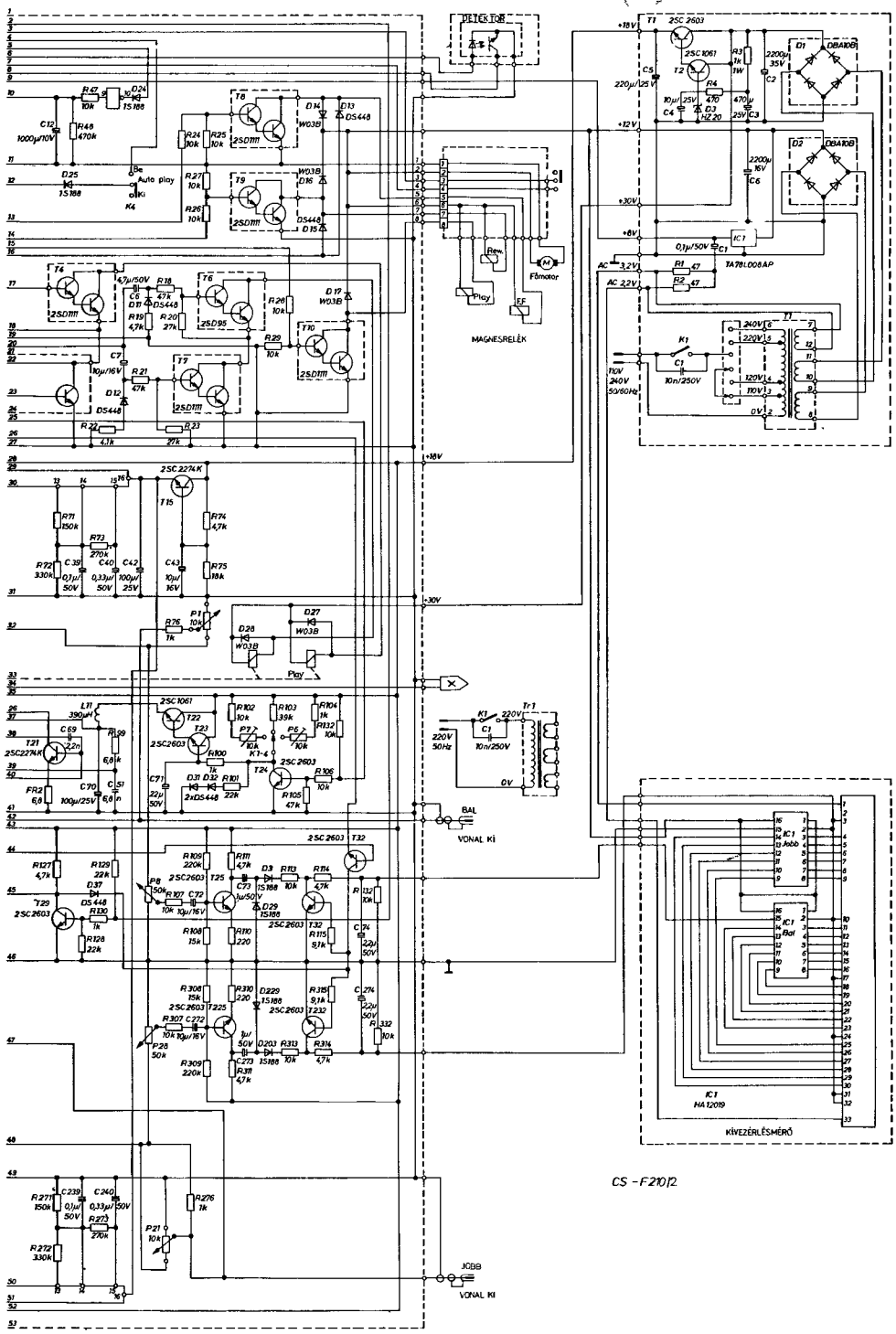
DETEKTOR
MAGNESRELÉK
Fő motor
Play
Rew.
FF
Auto play
Ki
K4
TA78L008AP
IC1
HA12019
KÍVEZÉRLÉSMÉRŐ
VONAL KI
BAL
JOBB
CS-F210/2